LA PIETRA DEL PARAGONE

Musica di GIOACHINO ROSSINI

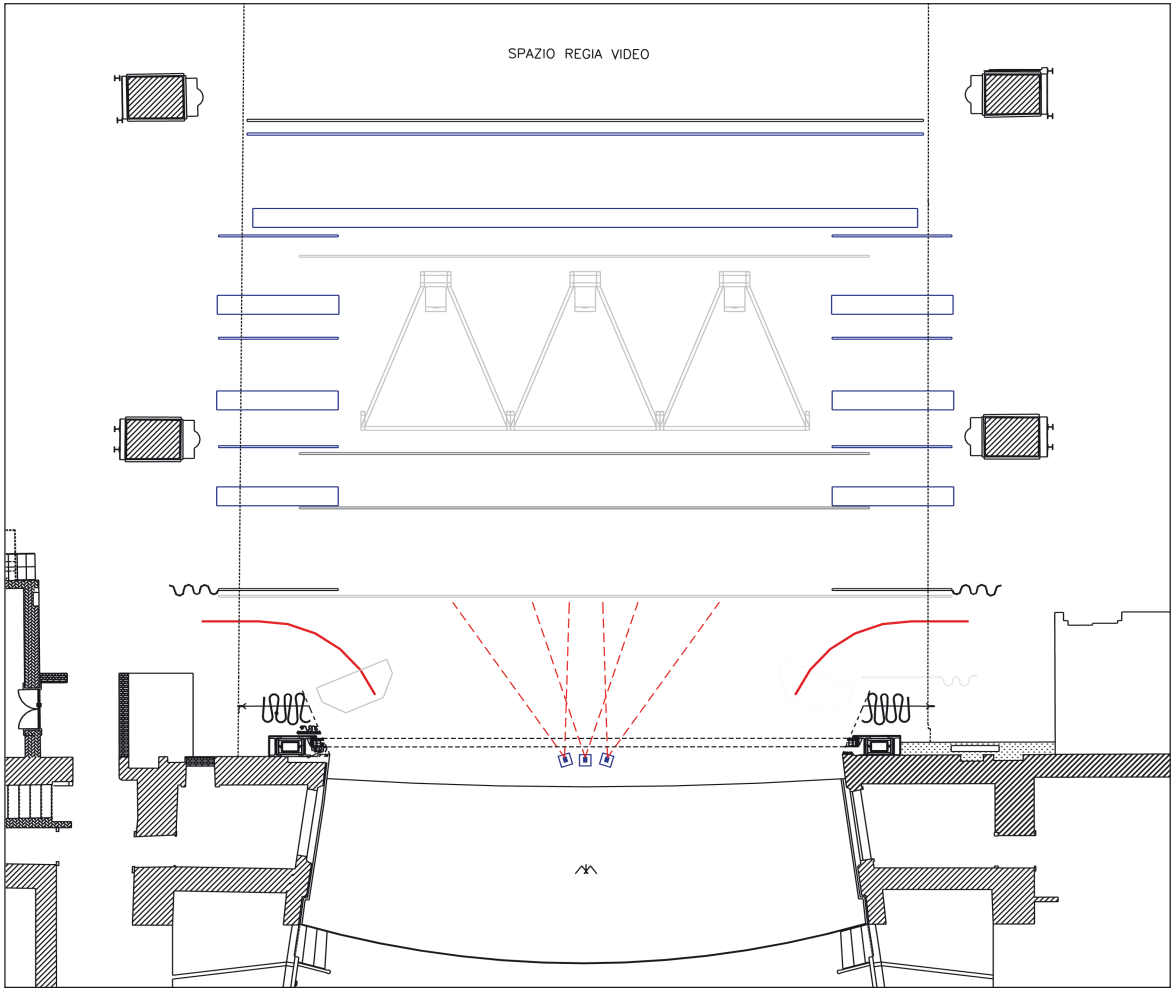

Teatro Regio di Parma - Scala 1:200

TEATRO REGIO PARMA

Prima rappresentazione	STAGIONE LIRICA 2006-2007
Presso	TEATRO REGIO DI PARMA
Coproduzione	THÉÂTRE DU CHÂTELET, PARIS (F)
Regia	GIORGIO BARBERIO CORSETTI
Scene	PIERRICK SORIN
Costumi	CRISTIAN TARABORRELLI
Scene	TEATRO REGIO DI PARMA THÉÂTRE DU CHÂTELET, PARIS (F)
Costumi	TEATRO REGIO DI PARMA THÉÂTRE DU CHÂTELET, PARIS (F)
Calzature	POMPEI 2000, ROMA
Parrucche	MARIO AUDELLO, TORINO
Attrezzeria	TEATRO REGIO DI PARMA THÉÂTRE DU CHÂTELET, PARIS (F)
Videotecnica	PIERRICK SORIN PRODUCTION, NANTES (F)
Trasporto	2 CONTAINER 40'HC (mt. 12.00)
Documentazione disponibile su richiesta	DOSSIER ALLESTIMENTO DISEGNI TECNICI CAD FOTOGRAFIE DI SCENA PROGETTO LUCI VIDEO DVD (Pal)
Informazioni	DIREZIONE ALLESTIMENTI tel. +39 0521 203934 +39 0521 203930 fax +39 0521 203976 mail tecnico@teatroregioparma.it web teatroregioparma.it

La pietra del paragone

Atto I

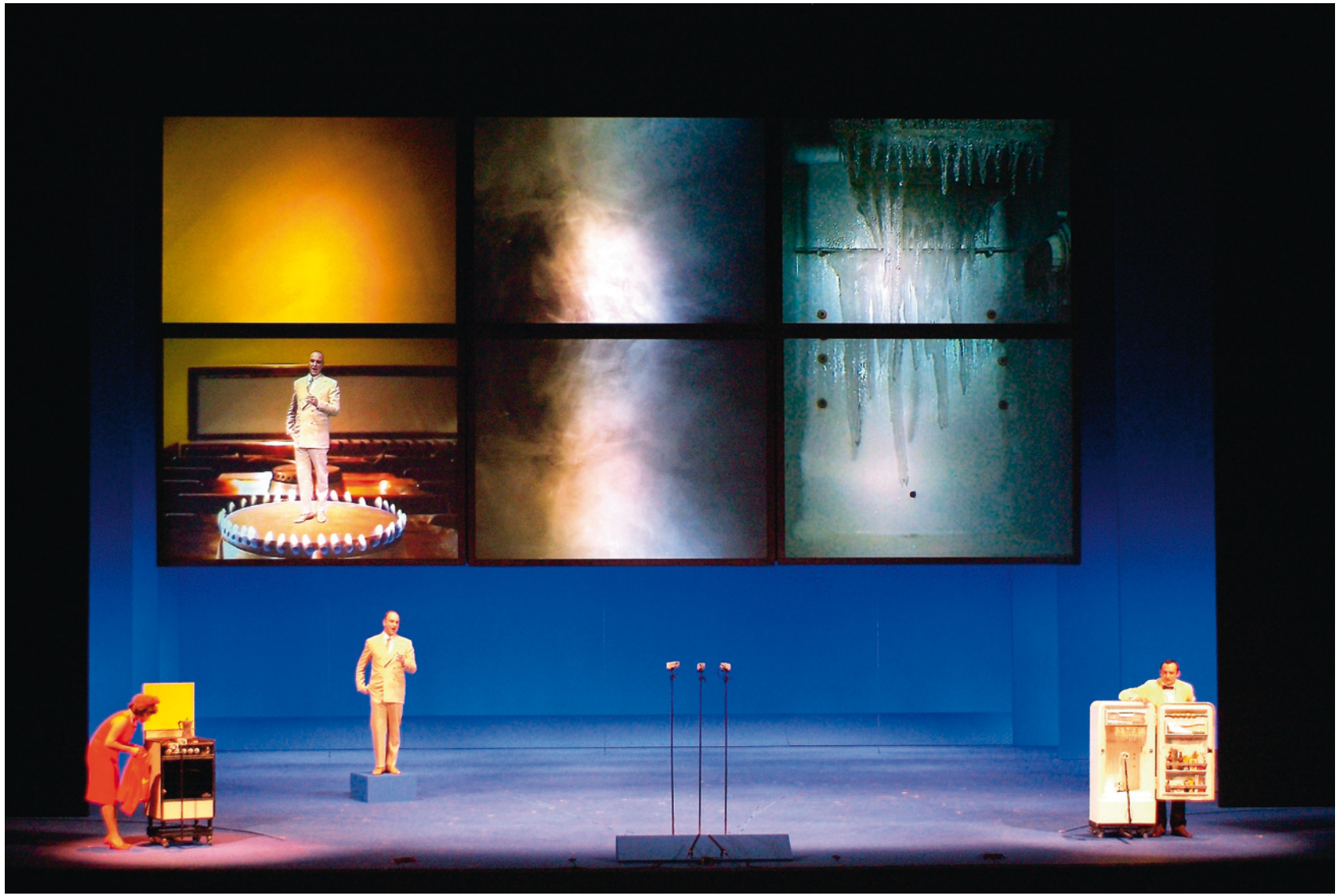

La pietra del paragone

Atto I

La pietra del paragone

Atto II